SAFEEXIT a/s

1234

Datablad RXD Downlight Tilbehør IP20, IP44, IP54

Nutidens byggeri kræver ofte mere end blot en lyskilde. Armaturer skal tilpasses til bygningens arkitektur og layout. AXENT RXD LED downlight opfylder disse betingelser, og det fuldendes med en komplet serie af tilbehør. Dekorative halo forsatse, opale afdækninger og asymmetriske linser underbygger de mange anvendelsesmuligheder. Er der krævet en højere grad af IP beskyttelse, er der mulighed for IP44 og IP54 i form af frosted eller klar polycarbonat.

- Komplet serie ekstraudstyr
- Installeres uden brug af værktøj
- Hvid sølv eller chrome
- Asymmetriske linser

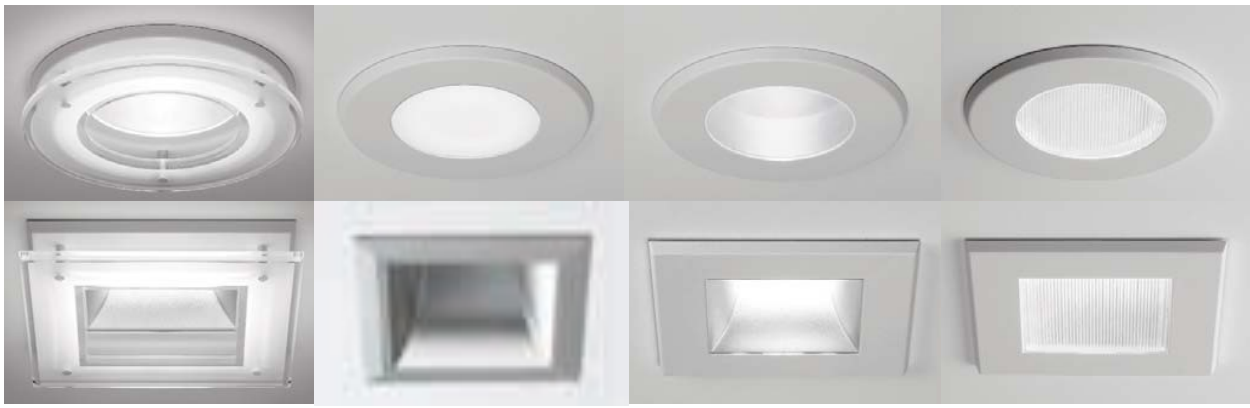

Materialer

- Dekorativ loftring, sprøjtestøbt brandhæmmende ABS
- Farver: RAL9016 hvid, RAL 9006 sølv, Chrome
- Afdækninger, sprøjtestøbt brandhæmmende polycabonat
- Dekorative halo, sprøjtestøbt acryl med forchromede montagestag.

Installation

- Montagedelen trækkes over downlighten og fastgøres på bagsiden af den dekorative loftring.
- Downlighten er nu monteret som normalt.
- Montagedelen danner grundlag for montage af tilbehør
- Cirkulært tilbehør fastgøres ved at dreje tilbehøret ¼ omgang.
- Kvadratisk tilbehør fastgøres ved at skubbe tilbehøret fra venstre mod højre uden brug af værktøj.

SAFEEXIT a/s

Datablad RXD Downlight Tilbehør IP20, IP44, IP54

Beskrivelse	Overflade dekorativ loftring			Vægt (kg)
	Hvid	Sølv	Chrome	
Round Halo	RXD-RHW	RXD-RHS	RXD-RHC	0,3
Round Opal Lens IP44	RXD-ROW44	RXD-ROS44	RXD-ROC44	0,2
Round Opal Lens IP54	RXD-ROW54	RXD-ROS54	RXD-ROC54	0,2
Round Clear Lens IP44	RXD-RCW44	RXD-RCS44	RXD-RCC44	0,2
Round Clear Lens IP54	RXD-RCW54	RXD-RCS54	RXD-RCC54	0,2
Round Wall Wash Optic	RXD-RWW	RXD-RWS	RXD-RWC	0,2
Square Halo	RXD-SHW	RXD-SHS	RXD-SHC	0,3
Square Opal Lens IP44	RXD-SOW44	RXD-SOS44	RXD-SOC44	0,2
Square Opal Lens IP54	RXD-SOW54	RXD-SOS54	RXD-SOC54	0,2
Square Clear Lens IP44	RXD-SCW44	RXD-SCS44	RXD-SCC44	0,2
Square Clear Lens IP54	RXD-SCW54	RXD-SCS54	RXD-SCC54	0,2
Square Wall Wash Optic	RXD-SWW	RXD-SWS	RXD-SWC	0,2
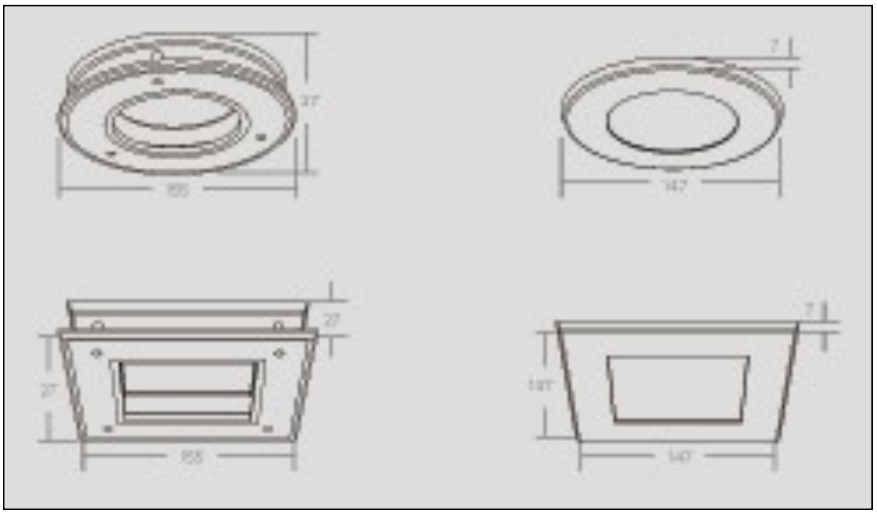
Dimentioner i mm.